M9990189
05/2024 - F021

meliconi SINCE 1967

FLATSTYLE
FTR200

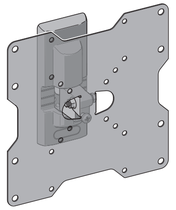

- IT ISTRUZIONI DI MONTAGGIO
- FR INSTRUCTIONS DE MONTAGE
- EN MOUNTING INSTRUCTIONS
- DE MONTAGEANLEITUNG
- NL MONTAGEVOORSCHRIFT
- ES GUÍA DE MONTAJE
- PT INSTRUÇÕES DE MONTAGEM
- PL INSTRUKCJA MONTAŻU
- CZ NÁVOD K MONTÁŽI
- RO INSTRUCȚIUNI DE MONTARE
- HU SZERELÉSI ÚTMUTATÓ
- FI ASENNUSOHJEET
- SK NÁVOD NA MONTÁŽ
- SL NAVODILA ZA MONTAŽO
- MK ИНСТРУКЦИИ ЗА МОНТАЖА
- SQ UDHËZIME PËR MONTIMIN
- HE הוראות הרכבה

Meliconi S.p.A. - V. Minghetti, 10
40057 Cadriano di Granarolo E. (BO) Italy
www.meliconi.com e-mail: info@meliconi.com

Pensez à donner ou recycler. JE DONNE OU JE REMPLACE OU JE DÉCHÈTERIE
https://quefairedemesdechets.fr

IT Attrezzatura per montaggio FR Outils d'assemblage EN Assembly equipment ES Herramientas de montaje

IT Dati tecnici FR Caractéristiques techniques EN Technical data ES Datos técnicos

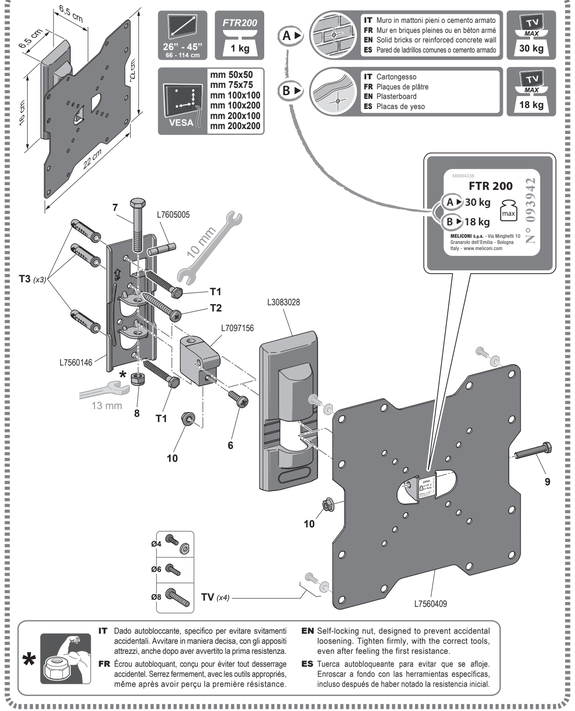

* IT Dado autobloccante, specifico per evitare svitamenti accidentali. Avvitare in maniera decisa, con gli appositi attrezzi, anche dopo aver avvertito la prima resistenza.
FR Écrou autobloquant, conçu pour éviter tout desserrage accidentel. Serrez fermement, avec les outils appropriés, même après avoir perçu la première résistance.
EN Self-locking nut, designed to prevent accidental loosening. Tighten firmly, with the correct tools, even after feeling the first resistance.
ES Tuerca autobloqueante para evitar que se afloje. Enroscar a fondo con las herramientas específicas, incluso después de haber notado la resistencia inicial.

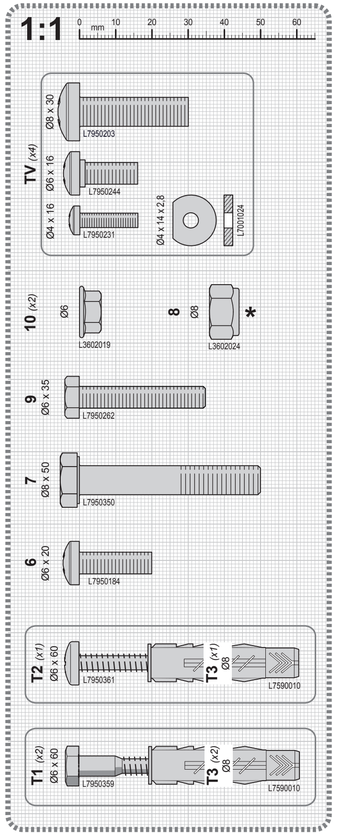

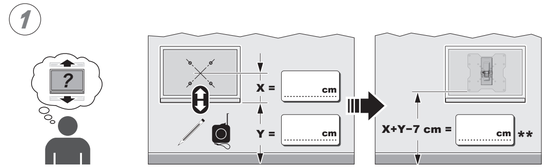

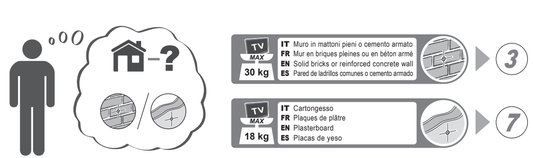

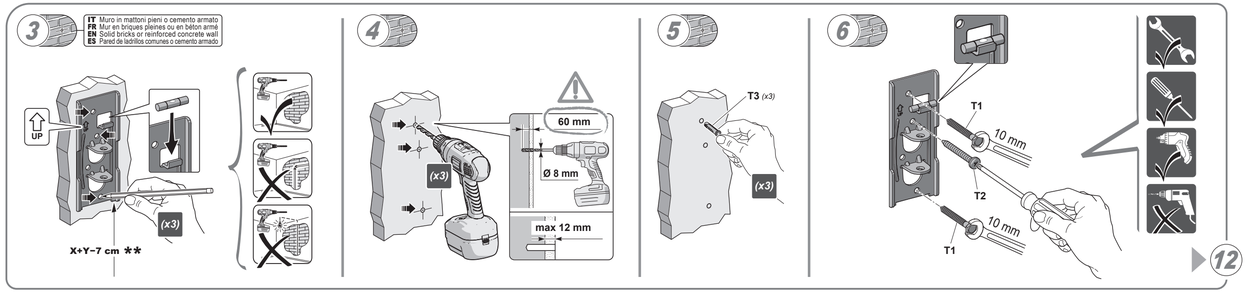

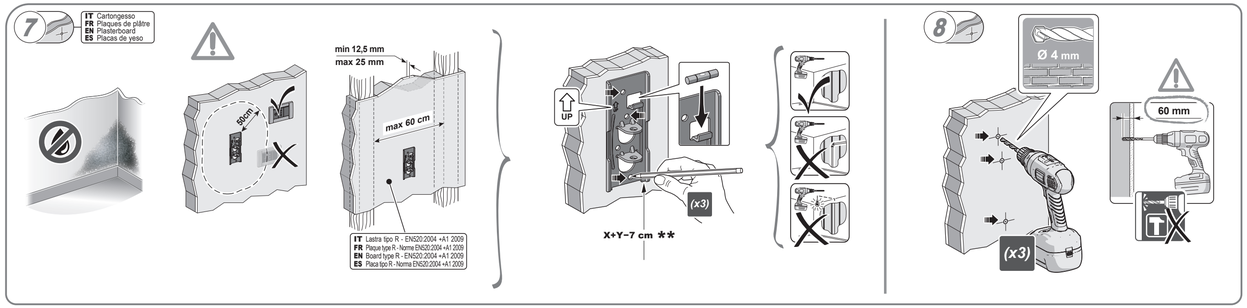

M9990189 - Istruzioni - FLATSTYLE FTR200 - 05-2024-F021 - CG.pdf 2 03/06/2024 16:48:50

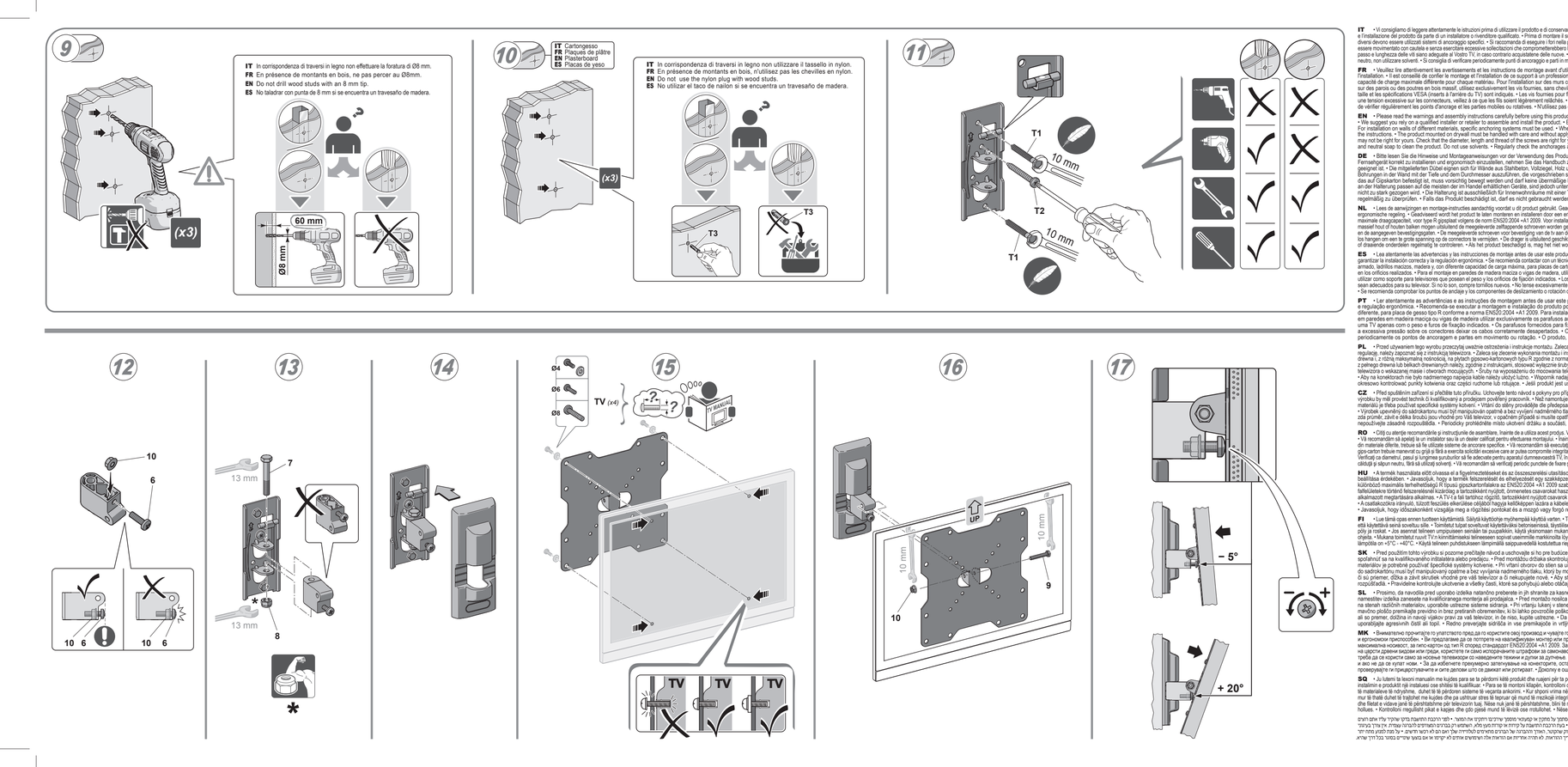

IT • Il consigliamo di leggere attentamente le istruzioni prima di utilizzare il prodotto e di conservarle per future necessità. • Questo prodotto contiene piccoli elementi che, se ingeriti, potrebbero provocare soffocamento. Tenere fuori dalla portata dei bambini! • Consultare il manuale del TV per una sua corretta installazione e regolazione ergonomica. • Si consiglia di fare eseguire il montaggio o l'installazione del prodotto da parte di un installatore o rivenditore qualificato. • Prima di montare il supporto verificate l'idoneità della parete su cui volete applicare il prodotto. • I tasselli forniti sono adatti a pareti in cemento armato, mattoni pieni, legno e, con portata massima differente, al cartongesso di tipo R come da norma EN2003-2004 -A1 2009. Per l'installazione su pareti di materiali diversi devono essere utilizzati sistemi di ancoraggio specifici. • Si raccomanda di eseguire i fori nella parete della profondità e diametro prescritti, rimuovere poi, dai fori stessi, polvere e detriti. • Per il montaggio su pareti in legno pieno o trave in legno utilizzare esclusivamente le viti autofilettanti fornite in dotazione, prive del tassello, come da istruzioni. • Il prodotto fissato su cartongesso deve essere movimentato con cautela e non può essere sottoposto a carichi eccessivi o sollecitazioni che compromettendono l'integrità della parete. • Il prodotto è dotato e sostenuto esclusivamente con viti e tasselli forniti a corredo. Verificate che diametro, passo e lunghezza delle viti siano adeguate al Vostro TV, in caso contrario acquistatene delle nuove. • Al fine d'evitare l'eccessiva tensione sui connettori lasciare i cavi adeguatamente lenti. • Il supporto è idoneo esclusivamente ad ambienti interni domestici con temperatura tra + 5°C e + 40°C. • Per la pulizia del prodotto usare un panno inumidito con una soluzione di acqua liquida e sapone neutro, non utilizzare solventi. • Si consiglia di verificare periodicamente punti di ancoraggio e parti in movimento o rotazione. • Il prodotto, se danneggiato, non deve essere utilizzato. • Attenersi alle istruzioni di assemblaggio del manuale d'istruzione. Si declina qualsiasi responsabilità in caso di manca osservanza di queste istruzioni, delle limitazioni d'uso o per modifiche apportate al supporto.

FR • Veuillez lire attentivement les avertissements et les instructions de montage avant d'utiliser ce support. Conservez le manuel d'instructions pour une consultation ultérieure. • Ce support contient de petites pièces pouvant entraîner un risque d'étouffement en cas d'ingestion. Tenir hors de la portée des enfants ! • Consultez le notice du TV avant de procéder à l'installation. • Il est conseillé de confier le montage et l'installation de ce produit à un installateur ou un revendeur qualifié. • Avant de monter ce support, vérifiez l'état du mur sur lequel il sera fixé. • Les chevilles et les vis fournies conviennent aux murs en béton armé, aux briques pleines, au bois et, avec une capacité de charge maximale différente pour chaque matériau. Pour l'installation sur des murs composés de matériaux différents, il est nécessaire d'utiliser des systèmes d'ancrage spécifiques, non fournis. • Il est recommandé de pratiquer les perages dans le mur du diamètre et de la profondeur indiquées, puis d'éliminer la poussière et les débris. • En cas de montage sur des parois creuses, ne pas percer les montants en bois, mais utiliser les chevilles en nylon. • Ne pas percer le montant en bois avec une mèche de 8mm. • Le support est conçu pour supporter l'intégralité de la paroi. • Ce support est conçu pour supporter des charges inférieures à celles indiquées. Ne pas surcharger le support et ne pas le soumettre à des contraintes. • Pour éviter de trop tendre les connecteurs, laissez suffisamment de mou entre le support et le TV. • Ce support est conçu pour un usage intérieur domestique et en intérieur, à une température comprise entre +5°C et +40°C. • Nettoyez ce support avec un chiffon imbibé d'une solution d'eau tiède et de savon neutre. N'utilisez pas de solvants. • Il est conseillé de vérifier régulièrement les points d'ancrage et les parties mobiles ou rotatives. • N'utilisez pas ce support s'il est endommagé. • Respectez les instructions d'assemblage du manuel d'instructions. Nous déclinons toute responsabilité en cas de non-respect de ces instructions, des limites d'utilisation ou en cas de modifications apportées à ce support et ses accessoires.

EN • Please read the warnings and assembly instructions carefully before using this product. We suggest you keep the instruction manual for future use. • This product contains small parts that if swallowed may cause suffocation. Keep out of the reach of children. • Consult the TV manual to ensure the product is installed correctly and adjusted ergonomically. • We suggest you rely on a qualified installer or retailer to operate assembly and install the product. • Before mounting the bracket check that the wall you wish to apply it to is suitable. • The supplied anchors are suitable for reinforced concrete walls, solid bricks, wood, and, with different maximum load capacity, for type R of weight as per EN2003-2004 -A1 2009. For installation on walls of different materials, specific anchoring systems must be used. • When drilling holes in walls, make sure that they are the correct depth and diameter and remove any dust and waste. • When mounting the bracket on solid wooden walls or beams, use only the self-threading screws supplied. No screw anchors are required as specified in the instructions. • The product installed on plasterboard must be moved with caution and not subjected to excessive loads or stresses that could compromise the integrity of the wall. • The product is supplied with and should only be fixed to carry TVs with the weights and drillholes indicated. • The screws supplied are suitable for your TV, in the event that they do not, please purchase new ones. • In order to avoid putting excessive tension on the connectors leave the cables slack. • The bracket is designed for use only in indoor domestic environments with temperatures between + 5°C and + 40°C. • Only use warm water and neutral soap to clean the product. Do not use solvents. • Regularly check the anchorage and any parts that move or rotate. • If damaged, the product should not be used. • Follow the assembly instructions in the instruction manual. We decline any responsibility for non-compliance with these instructions, usage limits or modifications made to the bracket and its accessories.

DE • Bitte lesen Sie die Hinweise und Montageanweisungen vor der Verwendung des Produkts aufmerksam durch. Wir empfehlen Ihnen, die Gebrauchsanweisung für einen künftigen Bedarf aufzubewahren. • Dieses Produkt enthält kleine Teile, die im Falle des Verschluckens zum Ersticken führen können. Nicht in der Reichweite von Kindern aufbewahren! • Um das Fernsehgerät korrekt zu installieren und ergonomisch einzustellen, wenden Sie das Handbuch zur Hilfe. • Wir empfehlen Ihnen, die Montage und Installation des Geräts von einem qualifizierten Installateur bzw. Einzelhändler vornehmen zu lassen. • Bevor Sie die Halterung montieren, vergewissern Sie sich, dass die Wand, an der das Gerät installiert werden soll, dazu geeignet ist. • Die mitgelieferten Dübel eignen sich für Wände aus Stahlbeton, Vollziegel, Holz und, mit unterschiedlicher maximaler Tragfähigkeit, für Gipskartonplatten vom Typ R gemäß Norm EN2003-2004 -A1 2009. Für die Installation an Wänden aus verschiedenen Materialien müssen spezifische Verankerungssysteme verwendet werden. • Achten Sie darauf, die Bohrungen in der Wand mit der Tiefe und dem Durchmesser auszuführen, die vorgeschrieben sind, und entfernen Sie anschließend den Staub und Schutt aus den Löchern. • Verwenden Sie für die Montage an Vollholzwänden bzw. Holzbalken ausschließlich die im Lieferumfang enthaltenen Schneidschrauben ohne Dübel (siehe Gebrauchsanweisung). • Das Produkt, das auf Gipskartonplatten befestigt ist, muss vorsichtig bewegt werden und darf keine übermäßige Belastung ausüben, die die Integrität der Wand beeinträchtigen könnte. • Das Produkt kann ausschließlich Fernsehgeräte halten, deren Gewicht und Befestigungsdaten den Angaben entsprechen. Die mitgelieferten Schrauben sind geeignet für Ihren Fernseher. Falls dies nicht der Fall ist, bitte neue Schrauben zur Befestigung des Fernsehgerätes erwerben. • Lassen Sie die Kabel möglichst locker, damit an den Steckverbindern keine zu große Spannung entsteht. • Die Halterung ist ausschließlich für Innenräume mit einer Temperatur zwischen + 5°C und + 40°C Grad geeignet. • Verwenden Sie für die Reinigung einen feuchten Lappen mit lauwarmem Wasser und neutraler Seife, keine Lösungsmittel. • Wir empfehlen Ihnen, die Befestigung und Beweglichkeit der Teile regelmäßig zu überprüfen. • Falls das Produkt beschädigt ist, darf es nicht gebraucht werden. • Beachten Sie die Montageanleitung, die im der Gebrauchsanweisung enthalten ist. Wir übernehmen keine Haftung für die Nichtbeachtung dieser Anleitung und der Gebrauchsnichtanleitungen bzw. für Änderungen, die an der Halterung vorgenommen werden.

NL • Lees de aanwijzingen bij gebruik en montage voorafgaand aan de eerste ingebruik. Bewaar het boekje voor later. • Dit product bevat kleine elementen die, indien ingeslikt, kunnen verstikgevaar veroorzaken. Buiten het bereik van kinderen houden! • Raadpleeg de handleiding van de televisie voor de juiste installatie en ergonomische regeling. • Geadviseerd wordt het product te laten monteren en installeren door een erkende installateur of dealer. • Voordat de drager wordt gemonteerd moet worden nagegaan of de wand waaraan u het product wilt bevestigen geschikt hiervoor is. • De meegeleverde ankers zijn geschikt voor wanden van gewapend beton, massieve bakstenen, hout en, met een afwijkende maximale draagcapaciteit, voor type R gipsplaat volgens de norm EN2003-2004 -A1 2009. Voor installatie op muren van verschillende materialen moeten muur-specifieke verankeringssystemen worden gebruikt. • Aanbevolen wordt gaten met de voorgeschreven diepte en diepte in de wand te boren, en vervolgens stof en overblijfsel uit de gaten te verwijderen. • Wanneer u de drager op een houten wand of massief hout of houten balken mogen uitsluitend de meegeleverde zelftappende schroeven worden gebruikt, zonder plug, volgens de instructies. • Het op gipsplaat gemonteerde product moet met zorg worden behandeld. Zonder overmatige belasting die de integriteit van de muur in gevaar kan brengen. • Het product is uitsluitend geschikt om tv's te ondersteunen met het aangegeven gewicht en de aangegeven gaten. • Controleer of de meegeleverde schroeven geschikt zijn voor uw tv. Indien dit niet het geval is, dient u nieuwe schroeven te kopen. • Laat de kabels voldoende speling zodat ze geen overmatige spanning op de connectors te vermijden. • De drager is uitsluitend geschikt voor gebruik binnenshuis in woonomgevingen met een temperatuur tussen + 5°C en + 40°C. • Gebruik voor de reiniging van het product een doek de bevochtigd is met lauw water en neutrale zeep, gebruik geen oplosmiddelen. • Geadviseerd wordt de verankeringspunten en de bewegende of draaiende onderdelen regelmatig te controleren. • Als het product beschadigd is, mag het niet worden gebruikt. • Volg de assemblage-instructies in de gebruikshandleiding op. Er wordt geen aansprakelijkheid aanvaard in het geval deze instructies niet worden opgevolgd, als de gebruiksbeperkingen niet worden aangehouden of als er wijzigingen worden aangebracht aan de drager.

ES • Lea atentamente las advertencias y las instrucciones de montaje antes de usar este producto. Se recomienda conservar el manual de instrucciones para consultarlo cuando sea necesario. • Este producto contiene elementos de pequeño tamaño que pueden provocar asfixia si son ingeridos. ¡Mantener alejado del alcance de los niños! • Consulte el manual del televisor para garantizar la instalación correcta y la regulación ergonómica. • Se recomienda contratar con un técnico instalador o un distribuidor cualificado para realizar el montaje y la instalación del producto. • Antes de montar el soporte, compruebe que la pared en la que desea aplicar el producto sea adecuada para la instalación. • Los tacos suministrados son adecuados para paredes de hormigón armado, ladrillos macizos, madera y, con diferente capacidad de carga máxima, para placas de cartón yeso tipo R según la norma EN2003-2004 -A1 2009. Para la instalación en paredes de diferentes materiales, deben utilizarse sistemas de anclaje específicos. • Se recomienda respetar la profundidad y el diámetro de taladro indicados. Elimine el polvo y los detritos que se acumulan en los orificios realizados. • Para el montaje en paredes de madera maciza o vigas de madera, utilice exclusivamente los tornillos autoroscantes incluidos de serie, sin taco, como se indica en las instrucciones. • El producto fijado en cartón yeso debe manejarse con cuidado y sin ejercer tensiones excesivas que comprometan la integridad de la pared. • El producto sólo se debe utilizar como soporte de televisores que posean el peso y las características indicadas y adecuadas a los orificios. • Los tornillos incluidos de serie para fijar el televisor al soporte son adecuados para la mayor parte de los televisores comercializados en el mercado, pero esas le posibilidad de que no sean compatibles con el suyo. Asegúrese de que el diámetro, el paso y la longitud de los tornillos de su televisor sean adecuados para su televisor. Si no lo son, compre tornillos nuevos. • No tense excesivamente los cables, podría dañar los conectores. • El soporte es adecuado para entornos domésticos interiores con una temperatura comprendida entre + 5 y 40 °C. • Para limpiar el producto, utilice un paño humedecido en una solución de agua templada y jabón neutro. No utilice disolventes. • Se recomienda comprobar los puntos de anclaje y las componentes de desplazamiento o rotación de manera periódica. • No utilice el producto si está dañado. • Respete las instrucciones de ensamblaje contenidas en el manual de instrucciones. Se declina cualquier responsabilidad en caso de incumplimiento de las instrucciones, de los límites de uso o de modificación del soporte.

PT • Leer atentamente as advertências e as instruções de montagem antes de usar este produto. Aconselhamos que mantenha o manual de instruções para referência futura. • Este produto contém peças pequenas que, se ingeridas, podem causar asfixia. Manter fora do alcance das crianças! • Consulte o manual da TV para uma correta instalação e regulação ergonómica. • Recomenda-se executar a montagem e instalação do produto por um técnico qualificado ou revendedor. • Antes de montar o suporte verifique a adequação da parede na qual deseja aplicar o produto. • Os buchas fornecidos são adequados para paredes de betão armado, tijolos maciços, madeira e, com capacidade máxima diferente, para placas de cartão-gesso tipo R conforme a norma EN2003-2004 -A1 2009. Para instalação em paredes de materiais diferentes, devem ser utilizados sistemas de ancoragem específicos. • Recomenda-se respeitar a profundidade e diâmetro prescritos, remover, em seguida, dos furos, pó e detritos. • Para a montagem em paredes em madeira maciça ou vigas de madeira utilizar exclusivamente os parafusos auto-atarraxantes fornecidos, sem a cunha, conforme as instruções. • O produto fixado em placa de gesso deve ser manuseado com cuidado e sem exercer tensões excessivas que comprometeriam a integridade da parede. • O produto é apropriado para suportar uma TV apenas com o peso e furos de fixação indicados. • Se parafusos fornecidos para fixar a TV ao suporte são adequados à sua TV, certifique-se de que o seu televisor é adequado. Caso contrário, adquira novos. • A fim de evitar a excessiva pressão sobre os conectores deixar do cabo correspondente desapertados. • O apoio é adequado para uso em ambientes internos domésticos com temperaturas entre 5°C e 40°C. • Para a limpeza do produto, use um pano humedecido com uma solução de água morna e sabão neutro, não utilizar solventes. • É aconselhável verificar periodicamente os pontos de ancoragem e partes em movimento ou rotação. • O produto, se danificado, não deve ser utilizado. • Siga as instruções de montagem do manual de instruções. Declina-se qualquer responsabilidade em caso de não cumprimento destas instruções, dos limites de utilização ou de apoio.

PL • Przed użyciem lego wyrobu przeczytaj uważnie ostrzeżenia i instrukcje montażu. Zatrzymaj zachowanie książki instrukcji, aby mogli Państwo skorzystać z niej w przyszłości. • Produkt ten zawiera niewielkie elementy, które w przypadku połknięcia mogą spowodować uduszenie. Przechowywać poza zasięgiem dzieci! • Aby poprawnie zainstalować i wykonać ergonomiczną regulację, należy korzystać z instrukcji telewizora. • Zalecamy się powierzyć montaż produktu wykwalifikowanemu lub sprzedawcy. • Przed zamocowaniem wspornika należy sprawdzić, czy ściana, na którą ma Pan/Pani zamiar go zamocować, jest odpowiednia. • Dostarczone kołki są odpowiednie do montażu na betonie zbrojonym, pełnych cegłach, drewna i, z różną maksymalną nośnością, na płytach gipsowo-kartonowych typu R zgodnie z normą EN2003-2004 -A1 2009. Do instalacji na ścianach z różnych materiałów należy używać specjalnych systemów kotwienia. • Wywiercone otwory w ścianach muszą mieć odpowiednią głębokość i średnicę, należy usunąć z nich również pył i odłamki. • W przypadku montażu na ścianach z gołego drewna lub belkach drewnianych należy, zgodnie z instrukcjami, stosować wyłącznie śruby samogwintujące bez wspornika, które nie mają blacznika. • Produkt zamocowany na płycie gipsowej powinien być obsługiwany ostrożnie i bez wywierania nadmiernego nacisku, który mógłby naruszyć integralność ściany. • Produkt ten nadaje się do wspierania telewizorów o wskazanej masie i otworach mocujących. • Śruby na wyposażeniu do mocowania telewizora do wspornika nadają się do większości telewizorów dostępnych na rynku, ale mogą nie być odpowiednie dla Państwa sprzętu. Należy sprawdzić, czy średnica, krok oraz długość śrub są odpowiednie do Państwa telewizora, w przeciwnym wypadku należy zakupić nowe. • Aby na kontenerach wentylacyjnych nie wywierać nadmiernego naprężenia, należy ułożyć kable. • Wspornik nadaje się wyłącznie do użytku wewnątrz mieszkaniowego, w temperaturze mieszczącej się w zakresie od + 5°C do + 40°C. • Do czyszczenia produktu należy używać szmatki zwilżonej ciepłą wodą z mydłem i nie używać rozpuszczalników. • Zalecamy, aby okresowo kontrolować punkty kotwienia oraz części ruchome lub rotujące. • Jeśli produkt jest uszkodzony, nie należy go używać. • Należy stosować się do instrukcji montażu zamieszczonej w książce instrukcji. Nie ponosimy żadnej odpowiedzialności w przypadku niestosowania się do tych instrukcji, ograniczeń w użytkowaniu ani w przypadku modyfikacji wspornika.

CZ • Před spotřebením zařízení si přečtěte tuto příručku. Uchovejte tento návod k pokynu pro případnou budoucí potřebu. • Tento výrobek obsahuje malé součásti, které mohou při jejich pozití způsobit udušení. Držte mimo dosah dětí! • Pro správné nastavování televizoru a nastavení jeho ergonomické polohy zkontrolujte také pokyny v návodu k televizoru. • Montáž a nastavování výrobku by měl provádět odborník či kvalifikovaný a prodejcem pověřený pracovník. • Než namontujete držák na zeď, musíte ověřit, zda zeď je k nastavování vhodná. • Dodané hmoždinky jsou vhodné pro montáž do zdí z železobetonu, plných cihel, dřeva a, s různou maximální nosností, do sádrokartonu typu R podle normy EN2003-2004 -A1 2009. Pro instalaci na zdi z různých materiálů je nutné používat specifické systémy kotvení. • Vrtání do stěny provádějte dle předepsané hloubky a průměru a po ukončení odsaje z vytvořeného otvoru zbylý prach a zednu. • Při provádění montáže do plné dřevěné stěny nebo do dřevěných trámů používejte výhradně samořezné šrouby dodávané spolu s výrobkem a to bez hmoždinky, jak je uvedeno v návodu. • Výrobek upevněný do sádrokartonu musí být manipulován opatrně a bez vyvíjení nadměrného tlaku, který by mohl poškodit integritu stěny. • Výrobek je určený pouze k zavěšení televizoru, jehož musí uvedené specifikace a vrtané otvory odpovídat výrobku. • Dodané šrouby jsou vhodné pro převážnou většinu televizorů na trhu, ale nemusí být vhodné pro Váš televizor, v opačném případě si musíte opatřit jiné. • Kvůli vhodné, kvůli přílišnému napětí mezi + 5°C a + 40°. • Pro čištění výrobku používejte hadr navlhčený ve vodě s neutrálním saponátem. • Pravidelně zkontrolujte kotvicí body a pohyblivé nebo otočné součásti. Které jsou poškozené či ohnuté. • Nepoužívejte výrobek pokud je poškozený. • Při sestavení vycházejte z pokynů uvedených v návodu. Výrobce se zříká veškeré zodpovědnosti v případě nesplnění těchto pokynů, nedodržení mezí pro použití nebo úprav na konstrukci.

RO • Citiți cu atenție recomandările și instrucțiunile de asamblare. Instalați-le în utilizarea acest produs. Vă recomandăm să păstrați manualul de instrucțiuni pentru consultări ulterioare. • Acest produs conține elemente mici care, dacă sunt înghițite, ar putea produce sufocarea. Nu-l lasați la îndemâna copiilor! • Consultați manualul pentru aparatul TV în vederea instalării corecte și a reglării ergonomice. • Vă recomandăm să apelați la un instalator sau la un dealer calificat pentru efectuarea montajului. • Înainte de a monta suportul, verificați starea peretelui pe care doriți să fixați produsul. • Diblurile furnizate sunt potrivite pentru pereți din beton armat, cărămizi pline, lemn și, cu o capacitate maximă diferită, pentru gipsuri-carton de tip R conform standardului EN2003-2004 -A1 2009. Pentru instalarea pe pereți din materiale diferite trebuie folosite ancore specifice. • Vă recomandăm să executați orificiile în perete la adâncimea și cu diametrul indicate, după care, îndepărtați din respectivele orificii praful și resturile. • Pentru montaje pe pereți din lemn masiv sau pe grinzi din lemn, folosiți exclusiv șuruburile autofiletante furnizate în dotare, fără dibluri, conform instrucțiunilor. • Produsul este adecvat pentru a susține exclusiv aparate TV cu greutatea și orificiile de fixare indicate. • Șuruburile din dotare pentru fixarea aparatului TV la suport sunt adecvate pentru majoritatea televizoarelor prezente pe piață, dar se poate să nu fie potrivite pentru cel al dumneavoastră. Verificați ca diametrul, pasul și lungimea șuruburilor din dotare pentru televizorul dumneavoastră TV. În caz contrar, cumpărați altele noi. • Pentru a evita tensiunea excesivă a conectorilor, lăsați cablurile libere atât cât este necesar. • Suportul este adecvat numai pentru utilizare în spații interioare de locuit, la o temperatură cuprinsă între +5°C și +40°C. • Folosiți o cârpă ușoară umezită cu o soluție de apă și săpun neutru. Nu folosiți solvenți. • Verificați periodic starea pieselor pe care dorți să fixați produsul. • Dacă produsul este deteriorat, nu trebuie utilizat. • Respectați instrucțiunile de asamblare din manualul de instrucțiuni. Nu declinăm orice responsabilitate în cazul nerespectării acestor instrucțiuni, a limitelor de utilizare sau al modificărilor aduse suportului.

HU • A termék apró alkotórészeket tartalmaz, amelyek lenyelésükor fulladást okozhatnak! • Gyermekektől és állatoktól távol tartandó! • Olvassa el a TV-hez tartozó útmutatót a helyes beállítás és a kényelmes ergonómiai beállítás érdekében. • Javaslunk, hogy a termék felszerelését és elhelyezését egy szakképzett szerelővel vagy viszonteladóval végeztesse el. • A fa- vagy betonfelületek előtt vizsgálja meg a falfelület alkalmasságát, amelyre a terméket fel szeretné erősíteni. • A szállított tipli alkalmasak fokozottan fesztelerített betonfalakra, masszív téglafalakra, faanyagokra, valamint eltérő maximális teherbírás mellett a gipszkarton típusú R szerint a szabvány szerint. • Az EN2003-2004 -A1 2009 szabvány szerint. • Amennyiben falszerkezetre szeretné felszerelni a termékét, az eltérő falszerkezetekhez megfelelő, az előírásoknak megfelelő, a szükséges ellenőrzéseket és a szükséges szerelési eszközöket kell használni. • A furatokat a falban az előírt mélységig és átmérőjű furatokat, majd távolítsa el a furatokban lévő port és törmeléket. • Amennyiben a tartószerkezet fa- vagy betonszerkezet, ügyelnek csavarokat használja dübelek nélkül, az előírásoknak megfelelően. • A gipszkartonra rögzített terméket óvatosan kell mozgatni, anélkül, hogy túlzott terhelésnek tennénk ki, ami veszélyeztetheti a falat. • A termék kizárólag az olyan TV-k rögzítésére szolgál, amelyek súlya és rögzítési adatai megfelelnek a szállítási adatoknak. Amennyiben a szállítási adatok nem megfelelőek, Ellenőrizze, hogy a csavarok átmérője, menetemelkedése és hosszúsága megfelelőek-e az Ön TV-jéhez. Amennyiben nem megfelelőek, cserélje ezt az felszerelésre szolgáló csavarokat. • A csatlakozókra irányuló, túlzott feszülés elkerülésének céljából hagyja kellőképpen lazára a kábeleket. • A fali tartó kizárólag otthoni, beltéri, + 5°C és + 40°C közötti hőmérsékletű környezetben történő felhasználásra alkalmas. • A termék tisztításához egy langyos vízes és semleges szappanos oldattal megnedvesített törölközőt használjon, oldószereket ne alkalmazzon. • Javasolja, hogy időszakosan ellenőrizze a rögzítési pontokat és a mozgó vagy forgó részeket. • A termék nem szabad, ha megsérült, használni. • Tartsa be a használati útmutató útmutatóban szereplő szerelési utasításait. Nem felelünk a szerelési utasítások betartásáért, a felhasználási korlátozásokért vagy a rögzítési pontokat ért módosításokért.

FI • Lue tämä opas ennen tuotteen käyttämistä. Säilytä käyttöohje myöhempää käyttöä varten. • Tuotteessa on pieniä osia, jotka niiellyinä aiheuttavat tukehtumisvaaran. Pidä etäällä lasten ulottuvilta! • Tarkista TV:n käyttöohjeesta oikea asennus ja ergonominen säätö. • Pyydä ammattitaitosta asentajaa tai jälleenmyyjää kokoamaan ja asentaman teline. • Tarkista ennen telineen kiinnittämistä, onko seinä, johon haluat telineen kiinnittää, sopiva. • Mukana toimitetut nauloi TV:n kiinnittämiseen betoniseen seinään tai puiseen rakenteeseen soveltuvat useimmille markkinoilla löytyville TV:ille, mutta eivät eivät omalleesi. Tarkista, että nauvien halkaisija, kierre ja pituus sopivat omistamaasi TV:lle. Hankki muussa tapauksessa uudet nauvat. • Jätä kaapelit riittävän löysälle, ettei liitännän kohdistu liikaa jännitystä. • Teline tarkoitettu ainoastaan kotitalouksien sisätiloihin, joiden lämpötila on + 5°C ja + 40°C. • Käytä puhtaan puolen kanssa vettä ja tavallista saippuaa. Ei tarvita liuottimia. • Tarkista kiinnityskohdat ja liikuvat tai pyörivät osat säännöllisesti. • Jos tuote on vaurioitunut, älä sitä käytä. • Noudata käyttöohjeen asennusohjeita. Valmistaja vapautuu kaikesta vastuusta, elleivät nämä ohjeet ole noudattamisen tai telineen muuttamisen.

SK • Pred použitím tohto výrobku si pozorne prečítajte návod a uschovajte si ho pre budúce použitie. • Tento výrobok obsahuje malé časti, ktoré pri požití môžu spôsobiť udusenie. Držte mimo dosahu detí. • Pozrite si príručku k TV, aby ste sa uistili, že je produkt správne nainštalovaný a ergonomicky nastavený. • Pri montáži a inštalácii produktu vám odporúčame spolahnúť sa na kvalifikovaného inštalatéra alebo predajcu. • Pred montážou držiaka skontrolujte, či stena, na ktorú ho chcete použiť, je vhodná. • Dodané hmoždinky sú vhodné na montáž do stien zo železobetónu, plných tehál, dreva a, s rôznou maximálnou nosnosťou, do sádrokartónu typu R podľa normy EN2003-2004 -A1 2009. Pre inštaláciu na steny z rôznych materiálov je potrebné použiť špecifické kotvy, ktoré sú v ponuke. • Pri montáži drevenej alebo betónovej steny dbajte na to, aby sa vrtáky dostatočne ochladili a odpoj. • Pri montáži konzoly na masívne drevené steny alebo trámy používajte iba dodané samorezné skrutky. Na kotvy sú vhodné iba v prípade, ak sú uvedené v pokynoch