M9990191
06/2024 - A022

meliconi SINCE 1967

FLATSTYLE
FTR400

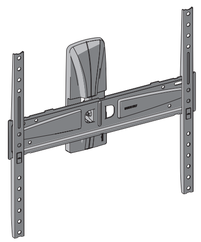

- IT ISTRUZIONI DI MONTAGGIO
- FR INSTRUCTIONS DE MONTAGE
- EN MOUNTING INSTRUCTIONS
- DE MONTAGEANLEITUNG
- NL MONTAGEVOORSCHRIFT
- ES GUÍA DE MONTAJE
- PT INSTRUÇÕES DE MONTAGEM
- PL INSTRUKCJA MONTAŻU
- CZ NÁVOD K MONTÁŽI
- RO INSTRUCȚIUNI DE MONTARE
- HU SZERELÉSI ÚTMUTATÓ
- FI ASENNUSOHJEET
- SK NÁVOD NA MONTÁŽ
- SL NAVODILA ZA MONTAŽO
- MK ИНСТРУКЦИИ ЗА МОНТАЖА
- SQ UDHËZIME PËR MONTIMIN
- HE הוראות הרכבה

Meliconi S.p.A. - V. Minghetti, 10
40057 Cadriano di Granarolo E. (BO) Italy
www.meliconi.com e-mail: info@meliconi.com

Pensez à donner ou recycler. RÉSOCITION ou MAGASIN ou DÉCHÈTERIE
https://quefairedemesdechets.fr

IT Attrezzatura per montaggio FR Outils d'assemblage EN Assembly equipment ES Herramientas de montaje

IT Dati tecnici FR Caractéristiques techniques EN Technical data ES Datos técnicos

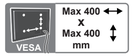

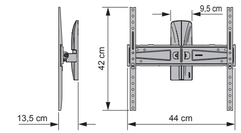

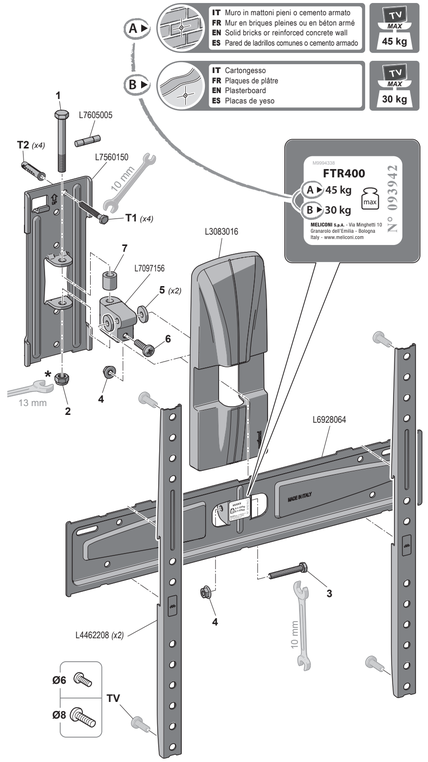

IT Dado autobloccante, specifico per evitare svitamenti accidentali. Avvitare in maniera decisa, con gli appositi attrezzi, anche dopo aver avvertito la prima resistenza.
FR Écrou autobloquant, conçu pour éviter tout desserrage accidentel. Serrez fermement, avec les outils appropriés, même après avoir perçu la première résistance.
EN Self-locking nut, designed to prevent accidental loosening. Tighten firmly, with the correct tools, even after feeling the first resistance.
ES Tuerca autobloqueante para evitar que se afloje. Enroscar a fondo con las herramientas especificas, incluso después de haber notado la resistencia inicial.

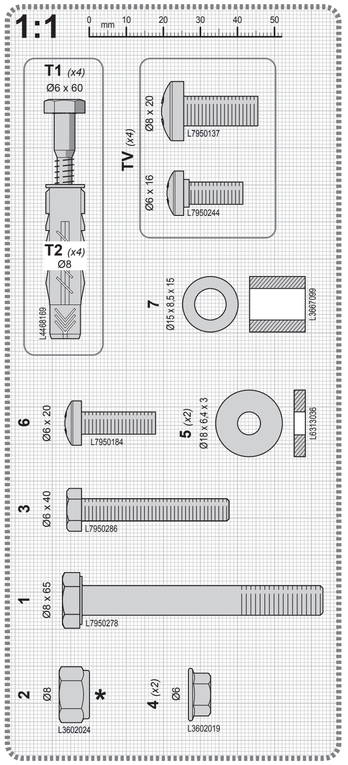

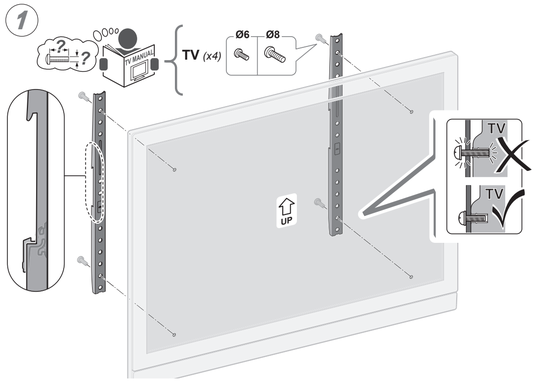

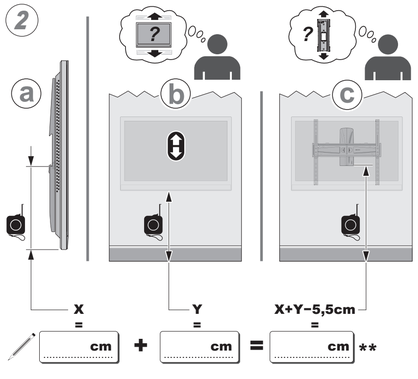

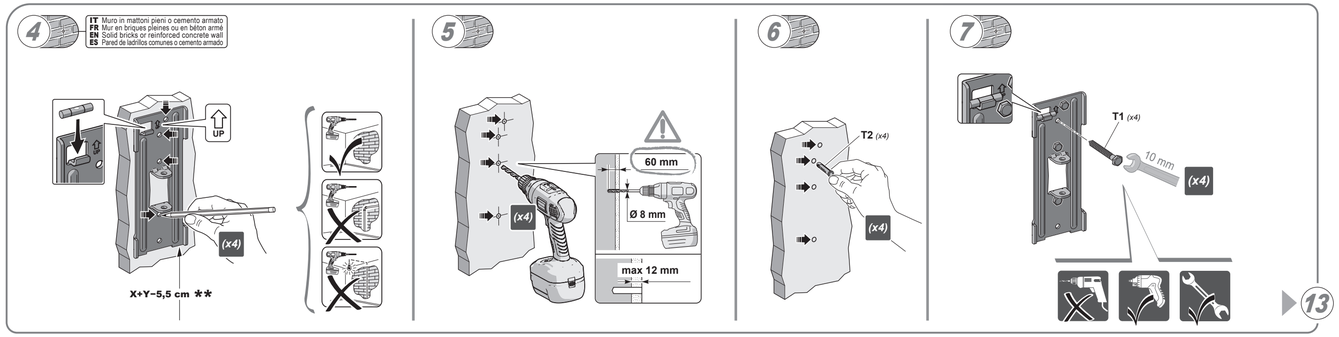

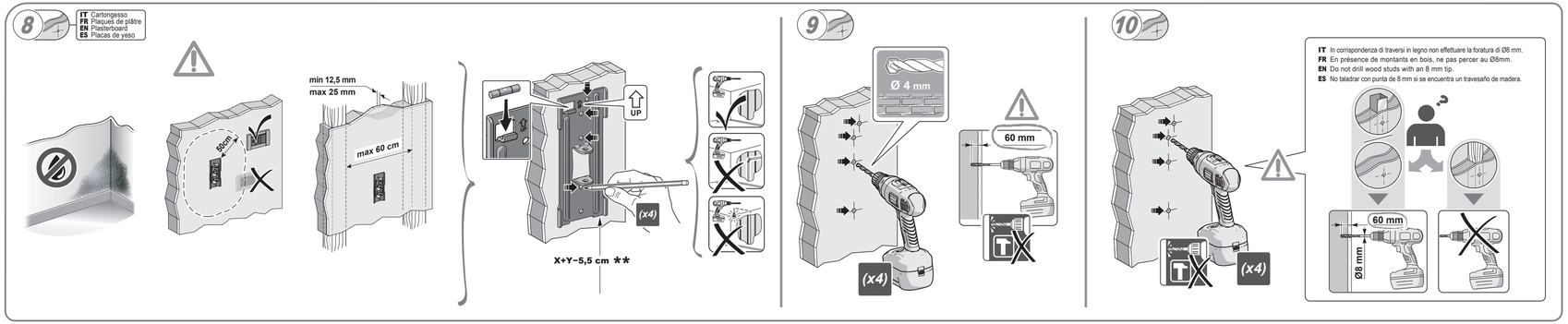

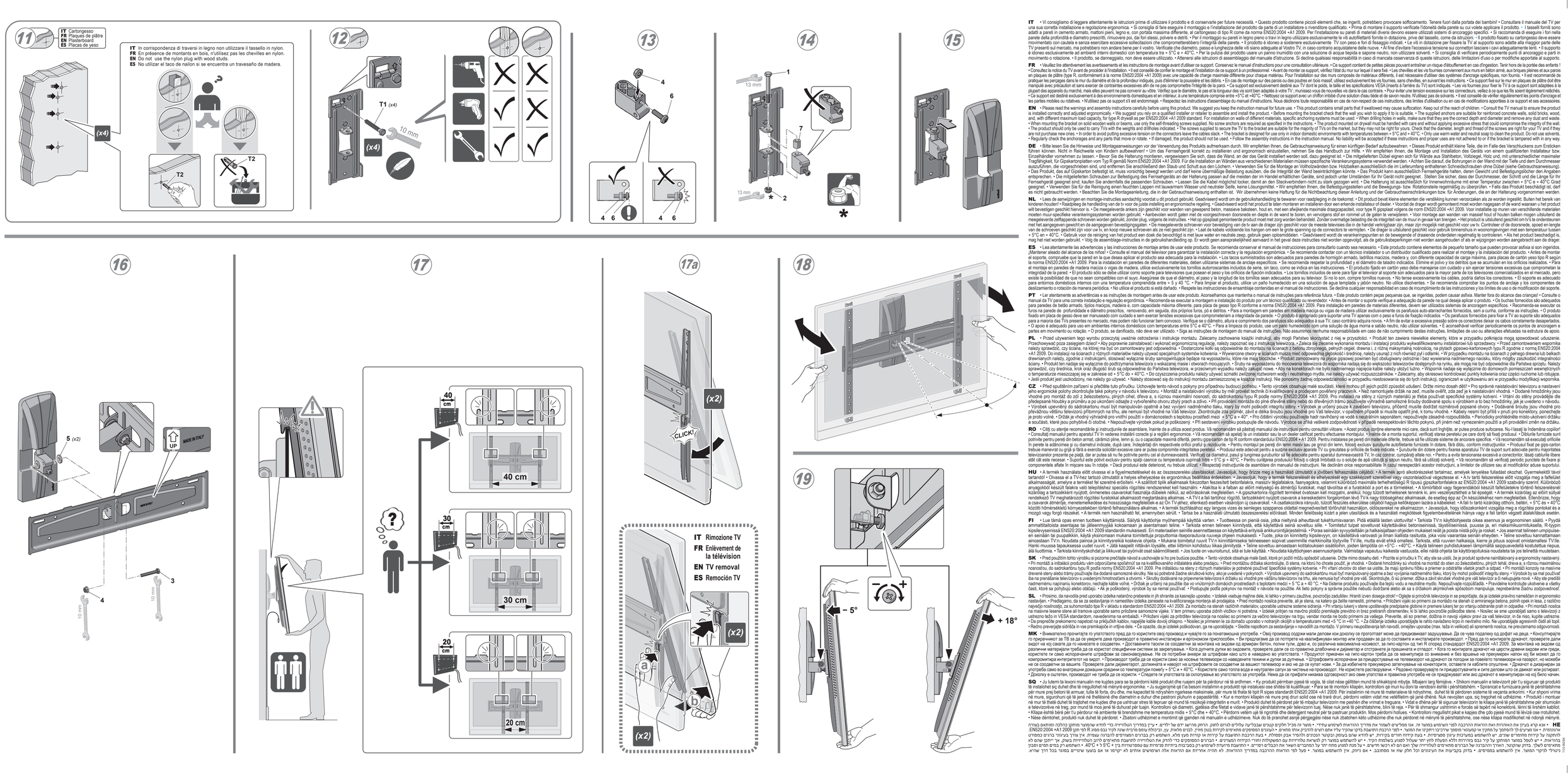

IT - Vi consigliamo di leggere attentamente le istruzioni prima di utilizzare il prodotto e di conservare per future necessità. • Questo prodotto contiene piccoli elementi che, se ingeriti, potrebbero provocare soffocamento. Tenere fuori dalla portata dei bambini! • Consultare il manuale del TV per una sua corretta installazione e regolazione ergonomica. • Si consiglia di fare eseguire il montaggio e l'installazione del prodotto da parte di un installatore o rivenditore qualificato. • Prima di montare il supporto verificate l'idoneità della parete su cui volete installare il prodotto. • I tasselli forniti sono adatti a pareti in cemento armato, mattoni pieni, legno e, con portata massima differente, al cartongesso di tipo R come da norma EN520:2004 +A1 2009. Per l'installazione su pareti di materiali diversi devono essere utilizzati sistemi di ancoraggio specifici. • Si raccomanda di eseguire i fori nella parete della profondità e diametro prescritti, rimuovere poi, dai fori stessi, polvere e detriti. • Per il montaggio su pareti in legno pieno o travi in legno utilizzare esclusivamente le viti autofilettanti fornite in dotazione, prive del tassello, come da istruzioni. • Il prodotto fissato su cartongesso deve essere movimentato con cautela e senza esercitare eccessive sollecitazioni che comprometterebbero l'integrità della parete. • Il prodotto è idoneo a sostenere esclusivamente Tv con peso e fori di fissaggio conformi alle caratteristiche indicate. • Le viti in dotazione per fissare la TV al supporto sono adatte alla maggior parte delle TV presenti sul mercato, ma potrebbero non andare bene per il vostro. Verificate che diametro, passo e lunghezza delle viti siano adeguate al Vostro TV, in caso contrario acquistatene delle nuove. • Al fine d'evitare l'eccessiva tensione sui connettori lasciare i cavi adeguatamente lenti. • Il supporto è idoneo esclusivamente ad ambienti interni domestici con temperatura tra + 5°C e + 40°C. • Per la pulizia del prodotto usare un panno inumidito con una soluzione di acqua liquida e sapone neutro, non utilizzare solventi. • Si consiglia di verificare periodicamente punti di ancoraggio e parti in movimento o rotazione. • Il prodotto, se danneggiato, non deve essere utilizzato. • Attenersi alle istruzioni di assemblaggio del manuale d'istruzione. Si declina qualsiasi responsabilità in caso di mancata osservanza di queste istruzioni, delle limitazioni d'uso o per modifiche apportate al supporto.

FR - Veuillez lire attentivement les avertissements et les instructions de montage avant d'utiliser ce support. Conservez le manuel d'instructions pour une consultation ultérieure. • Ce support contient de petites pièces pouvant entraîner un risque d'étouffement en cas d'ingestion. Tenir hors de la portée des enfants ! • Consultez le notice du TV avant de procéder à l'installation. • Il est conseillé de confier le montage et l'installation de ce support à un professionnel. • Avant de monter ce support, vérifiez l'état du mur sur lequel il sera fixé. • Les chevilles et les vis fournies conviennent aux murs en béton armé, aux briques pleines et aux parois en plaques de plâtre type R, conformément à la norme EN520:2004 +A1 2009; avec une capacité de charge maximale différente pour chaque matériau. Pour l'installation sur des murs composés de matériaux différents, il est nécessaire d'utiliser des systèmes d'ancrage spécifiques, non fournis. • Il est recommandé de pratiquer les trous dans le mur à la profondeur et le diamètre prescrits, puis d'éliminer la poussière et les débris. • En cas de montage sur des parois en plaques de plâtre, ce support ne doit pas être manipulé avec précaution et sans exercer de contraintes excessives afin de ne pas compromettre l'intégrité de la paroi. • Ce support est exclusivement destiné aux TV dont le poids, la taille et les spécifications VESA (inserts à l'arrière du TV) sont indiqués. • Les vis fournies pour fixer la TV à ce support sont adaptées à la plupart des appareils, mais pas à toutes. Vérifiez que le diamètre, le pas et la longueur des vis soient bien adaptés à votre TV ; munissez-vous de nouvelles vis dans le cas contraire. • Pour éviter une tension excessive sur les connecteurs, veillez à ce que les câbles soient légèrement mobiles. • Ce support est destiné exclusivement à des environnements domestiques et en intérieur, à une température comprise entre +5°C et +40°C. • Nettoyez ce support avec un chiffon imbibé d'une solution d'eau tiédie et de savon neutre. N'utilisez pas de solvants. • Il est conseillé de vérifier régulièrement les points d'ancrage et les parties mobiles ou rotatives. • N'utilisez pas ce support s'il est endommagé. • Respectez les instructions d'assemblage du manuel d'instructions. Nous déclinons toute responsabilité en cas de non-respect de ces instructions, des limites d'utilisation ou en cas de modifications apportées à ce support et ses accessoires.

EN - Please read the warnings and assembly instructions carefully before using this product. We suggest keep the instruction manual for future use. • This product contains small parts that if swallowed may cause suffocation. Keep out of the reach of children. • Consult the TV manual to ensure the product is installed correctly and adjusted ergonomically. • We suggest you rely on a qualified installer or retailer to assemble and install the product. • Before mounting the bracket check that the wall you wish to apply it to is suitable. • The supplied anchors are suitable for reinforced concrete walls, solid bricks, wood, and, with different maximum load capacity, for type R drywall as per EN520:2004 +A1 2009 standard. For installation on walls of different materials, specific anchoring systems must be used. • When drilling holes in walls, make sure that they are the correct depth and diameter and remove any dust and waste. • When mounting the bracket on drywall must be handled with care and without applying excessive stress that could compromise the integrity of the wall. • The product mounted on drywall must be used to carry TVs with the weights and drillholes indicated. • The screws supplied to secure the TV to the bracket are suitable for the majority of TVs on the market, but they may not be right for yours. Check that the diameter, length and thread of the screws are right for your TV and if they are not purchase new ones. • In order to avoid excessive tension on the connectors leave the cables slack. • The bracket is designed for use only in indoor domestic environments with temperatures between + 5°C and + 40°C. • Only use warm water and neutral soap to clean the product. Do not use solvents. • Regularly check the anchorages and any parts that move or rotate. • If damaged, the product should not be used. • Follow the assembly instructions in the instruction manual. No liability will be accepted if these instructions and proper uses are not adhered to or if the bracket is tampered with in any way.

DE - Bitte lesen Sie die Hinweise und Montageanweisungen vor der Verwendung des Produkts aufmerksam durch. Wir empfehlen Ihnen, die Gebrauchsanweisung für einen künftigen Bedarf aufzubewahren. • Dieses Produkt enthält kleine Teile, die im Falle des Verschluckens zum Ersticken führen können. Außer Reichweite von Kindern aufbewahren! • Um das Fernsehgerät korrekt zu installieren und ergonomisch einzustellen, nehmen Sie das Handbuch zur Hilfe. • Wir empfehlen Ihnen, die Montage und Installation des Geräts von einem qualifizierten Installateur bzw. Einzelhändler vornehmen zu lassen. • Bevor Sie die Halterung montieren, vergewissern Sie sich, dass die Wand, an der das Gerät installiert werden soll, dazu geeignet ist. • Die mitgelieferten Dübel eignen sich für Wände aus Stahlbeton, Vollziegel, Holz und, mit unterschiedlicher maximaler Tragfähigkeit, für Gipskartonplatten vom Typ R gemäß Norm EN520:2004 +A1 2009. Für die Installation an Wänden aus verschiedenen Materialien müssen spezifische Verankerungssysteme verwendet werden. • Achten Sie darauf, die Bohrungen in der Wand auf Tiefe und den Durchmesser auszuführen, die vorgeschrieben sind, und entfernen Sie anschließend den Staub und Schutt aus den Löchern. • Verwenden Sie für die Montage an Vollholzwänden bzw. Holzbalken ausschließlich die im Lieferumfang enthaltenen Schneidschrauben ohne Dübel (siehe Gebrauchsanweisung). • Das Produkt, das auf Gipskarton befestigt ist, muss vorsichtig bewegt werden und darf keine übermäßige Belastung ausüben, die die Integrität der Wand beeinträchtigen könnte. • Das Produkt kann ausschließlich Fernsehgeräte halten, deren Gewicht und Befestigungslöcher den Angaben entsprechen. • Die mitgelieferten Schrauben für die Befestigung des Fernsehgeräts an der Halterung passen auf die meisten der im Handel erhältlichen Geräte, sind jedoch unter Umständen für Ihr Gerät nicht geeignet. Stellen Sie sicher, dass der Durchmesser, der Schritt und die Länge für Ihr Fernsehgerät geeignet sind; kaufen Sie andernfalls die passenden Schrauben. • Lassen Sie die Kabel möglichst locker, damit an den Steckverbindern nicht zu stark gezogen wird. • Die Halterung ist ausschließlich für Innenwohnräume mit einer Temperatur zwischen + 5°C e + 40°C Grad geeignet. • Verwenden Sie für die Reinigung einen feuchten Lappen mit lauwarmem Wasser und neutraler Seife, keine Lösungsmittel. • Wir empfehlen Ihnen, die Befestigungsstellen und die Bewegungs- oder Rotationsteile regelmäßig zu überprüfen. • Falls das Produkt beschädigt ist, darf es nicht gebraucht werden. • Beachten Sie die Montageanleitung, die in der Gebrauchsanweisung enthalten ist. Wir übernehmen keine Haftung für die Nichtbeachtung dieser Anleitung und der Gebrauchseinschränkungen bzw. für Änderungen, die an der Halterung vorgenommen werden.

NL - Lees de aanwijzingen en montage-instructies aandachtig voordat u dit product gebruikt. Geadviseerd wordt om de gebruikshandleiding te bewaren voor raadpleging in de toekomst. • Dit product bevat kleine elementen die verstikking kunnen veroorzaken als ze worden ingeslikt. Buiten het bereik van kinderen houden! • Raadpleeg de handleiding van de tv voor de juiste installing en ergonomische regeling. • Geadviseerd wordt het product te laten monteren en installeren door een erkende installateur of dealer. • Voordat de drager wordt gemonteerd moet worden nagegaan of de wand waaraan u het product wilt bevestigen geschikt hiervoor is. • De meegeleverde ankers zijn geschikt voor wanden van gewapend beton, massieve bakstenen, hout en, met een afwijkende maximale draagcapaciteit, voor type R gipsplaat volgens de norm EN520:2004 +A1 2009. Voor installatie op muren van verschillende materialen moeten muur-specifieke verankeringssystemen worden gebruikt. • Aanbevolen wordt gaten met de voorgeschreven dooronede en diepte in de wand te boren, en vervolgens stof en rommel uit de gaten te verwijderen. • Voor montage aan wanden van massief hout of houten balken moeten muur-specifieke schroeven worden gebruikt, zonder plug, volgens de instructies. • Het op gipsplaat gemonteerde product moet met zorg worden behandeld. Zonder overmatige belasting die de integriteit van de muur in gevaar kan brengen. • Het product is uitsluitend geschikt om tv's te ondersteunen met het aangegeven gewicht en de aangegeven bevestiggingsgaten. • De meegeleverde schroeven voor bevestiging van de tv aan de drager zijn geschikt voor de meeste televisies die in de handel verkrijgbaar zijn, maar zijn mogelijk niet geschikt voor uw tv. Controleer of de doorsnede, speed en lengte van de schroeven geschikt zijn voor uw tv, en koop nieuwe schroeven als ze niet geschikt zijn. • Laat de kabels voldoende los hangen om een te grote spanning op de connectors te vermijden. • De drager is uitsluitend geschikt voor gebruik binnenshuis in woonomgevingen met een temperatuur tussen + 5°C en + 40°C. • Gebruik voor de reiniging van het product een doek die bevochtigd is met lauw water en neutrale zeep, gebruik geen oplosmiddelen. • Geadviseerd wordt de verankeringspunten en de bewegende of draaiende onderdelen regelmatig te controleren. • Als het product beschadigd is, mag het niet worden gebruikt. • Volg de assemblage-instructies in de gebruikshandleiding op. Er wordt geen aansprakelijkheid aanvaard in het geval deze instructies niet worden aangehouden of als er wijzigingen worden aangebracht aan de drager.

ES - Lea atentamente las advertencias y las instrucciones de montaje antes de usar este producto. Se recomienda conservar el manual de instrucciones para consultarlo cuando sea necesario. • Este producto contiene elementos de pequeño tamaño que pueden provocar asfixia si son ingeridos. ¡Mantener alejado del alcance de los niños! • Consulte el manual del televisor para garantizar la instalación correcta y la regulación ergonómica. • Se recomienda contactar con un técnico instalador o un distribuidor cualificado para realizar el montaje y la instalación del producto. • Antes de montar el soporte, comprueba que la pared en la que desea aplicar el producto sea adecuada para la instalación. • Los tacos suministrados son adecuados para paredes de hormigón armado, ladrillos macizos, madera y con diferente capacidad de carga máxima, para placas de cartón yeso tipo R según la norma EN520:2004 +A1 2009. Para la instalación en paredes de diferentes materiales, deben utilizarse sistemas de anclaje específicos. • Se recomienda respetar la profundidad y el diámetro de taladro indicados. Elimine el polvo y los detritos que se acumulan en los orificios realizados. • Para el montaje en paredes de madera maciza o vigas de madera, utilice exclusivamente los tornillos autorroscantes incluidos de serie, sin tacos, como se indica en las instrucciones. • El producto fijado en cartón yeso debe manejarse con cuidado y sin ejercer tensiones excesivas que comprometan la integridad de la pared. • El producto sólo se debe utilizar como soporte para televisores que posean el peso y los orificios de fijación indicados. • Los tornillos incluidos de serie para fijar el televisor al soporte son adecuados para la mayor parte de los televisores comercializados en el mercado, pero existe la posibilidad de que no sean compatibles con el suyo. Asegúrese de que el diámetro, el paso y la longitud de los tornillos sean adecuados para su televisor. Si no lo son, compre tornillos nuevos. • No tense excesivamente los cables, podría darles los conectores. • El soporte es adecuado para entornos domésticos internos con una temperatura comprendida entre + 5 y 40 °C. • Para limpiar el producto, utilice un paño humedecido en una solución de agua tempirada y jabón neutro. No utilice disolventes. • Se recomienda comprobar los puntos de anclaje y las partes móviles o giratorias. • Si el producto está dañado, no debe usarse. • Siga las instrucciones de montagem do manual de instruções. Não assumimos nenhuma responsabilidade em caso de não cumprimento destas instruções, limitações de uso ou alterações efetuadas na estrutura de apoio.

PL - Przed użyciem tego produktu zapoznaj się z instrukcją montażu. Zalecamy zachowanie książki instrukcji, aby mogli Państwo skorzystać z niej w przyszłości. • Produkt ten zawiera niewielkie elementy, które w przypadku połknięcia mogą spowodować uduszenie. Przechowywać poza zasięgiem dzieci! • Aby poprawnie zainstalować i wykonać ergonomiczną regulację, należy zapoznać się z instrukcją telewizora. • Zaleca się zlecenie wykonania montażu i instalacji produktu wykwalifikowanemu instalatorowi lub sprzedawcy. • Przed zamontowaniem wspornika należy sprawdzić, czy ściana, na którą ma być on zamontowany jest odpowiednia. • Dostarczone kołki są odpowiednie do montażu na ścianach z betonu zbrojonego, pełnych cegieł, drewna i, z różną maksymalną nośnością, na płytach gipsowo-kartonowych typu R zgodnie z normą EN520:2004 +A1 2009. Do instalacji na ścianach z różnych materiałów należy używać specjalnych systemów kotwienia. • Wywiercone otwory w ścianach muszą mieć odpowiednią głębokość i średnicę, należy usunąć z nich również pył i odłamki. • W przypadku montażu na ścianach z pełnego drewna lub belkach drewnianych należy, zgodnie z instrukcjami, stosować wyłącznie śruby samogwintujące będące na wyposażeniu, które nie mają bloczków. • Produkt zamocowany na płycie gipsowej powinien być obsługiwany ostrożnie i bez wywierania nadmiernego nacisku, który mógłby zaszkodzić integralności ściany. • Produkt zamocowany na ścianie jest odpowiedni do podtrzymania telewizora o wskazanej masie i otworach mocujących. • Śruby na wyposażeniu do mocowania telewizora do wspornika nadają się do większości telewizorów dostępnych na rynku, ale mogą nie być odpowiednie dla Państwa sprzętu. Należy sprawdzić, czy średnica, krok oraz długość śrub są odpowiednie do Państwa telewizora, w przeciwnym wypadku należy zakupić nowe. • Aby na konektorach nie było nadmiernego napięcia kable należy ułożyć luźno. • Wspornik nadaje się wyłącznie do domowych pomieszczeń wewnętrznych o temperaturze mieszczącej się w zakresie + 5°C do + 40°C. • Do czyszczenia produktu należy używać szmatki zwilżonej ciepłą wodą z mydłem o neutralnym pH, nie używać rozpuszczalników. • Zalecamy, aby okresowo sprawdzać punkty kotwiczenia oraz części ruchome lub obrotowe. • Jeśli produkt jest uszkodzony, nie należy go używać. • Należy stosować się do instrukcji montażu zamieszczonej w książce instrukcji. Nie ponosimy żadnej odpowiedzialności w przypadku niestosowania się do tych instrukcji, ograniczeń w użytkowaniu ani w przypadku modyfikacji wspornika.

CZ - Před spuštěním zařízení si přečtěte tuto příručku. Uchovejte tento návod s pokyny pro případnou budoucí potřebu. • Tento výrobek obsahuje malé součásti, které mohou při jejich požití způsobit udušení. Držte mimo dosah dětí! • Pro správné nastavování televizoru a nastavení jeho ergonomické polohy zkontrolujte příručku televizoru. • Nechte montaž a nastavování výrobku by měl provést technik či kvalifikovaný a prodejcem pověřený pracovník. • Než namontujete držák na zeď, musíte ověřit, zda zeď je k montáži vhodná. • Dodané hmoždinky jsou vhodné pro montáž do zdí z železobetonu, plných cihel, dřeva a, s různou maximální nosností, do sádrokartonu typu R podle normy EN520:2004 +A1 2009. Pro instalaci na stěny z různých materiálů je třeba používat specifické systémy kotvení. • Vrtání do stěny provádějte dle předepsané hloubky a průměru a po ukončení odsajte z vytvořeného otvoru zbylý prach a zdivo. • Při provádění montáže do plné dřevěné stěny nebo do dřevěných trámů používejte výhradně samořezné šrouby dodávané spolu s výrobkem a to bez hmoždinky, jak je uvedeno v návodu. • Výrobek upevněný do sádrokartonu musí být manipulován opatrně a bez vyvíjení nadměrného tlaku, který by mohl poškodit integritu stěny. • Výrobek je určený pouze k zavěšení televizoru, přičemž musíte dodržet rozměrové podmínky a hmotnostní limity. • Šrouby na upevnění televizoru k držáku se nemusí hodit na Váš televizor. Zkontrolujte zda průměr, závit a délka šroubů jsou vhodné pro Váš televizor, v opačném případě si musíte opatřit jiné, k tomu vhodné. • Kabely nesmí být příliš v pnutí pro konektory, ponechejte je proto volné. • Držák je vhodný pouze pro vnitřní domácnosti s teplotou pružnější než + 5°C a + 40°. • Pro čištění výrobku používejte hadřík navlhčený ve vodě s neutrálním saponátem; nepoužívejte zásadité rozpouštědla. • Periodicky prověřujte ukotvení a pohyblivé nebo otočné součásti, které jsou pohyblivé či otočné. • Nepoužívejte výrobek pokud je poškozený. • Při sestavení výrobku postupujte dle návodu. Výrobce se zříká veškeré zodpovědnosti v případě nerespektování těchto pokynů, při jiném než vymezeném použití a při provádění změn na držáku.

RO - Citiţi cu atenţie recomandările şi instrucţiunile de asamblare, înainte de a utiliza acest produs. • Vă recomandăm să păstraţi manualul de instrucţiuni pentru consultări viitoare. • Acest produs conţine elemente mici care, dacă sunt înghițite, ar putea produce sufocarea. Nu-l lăsaţi la îndemâna copiilor! • Consultaţi manualul televizorului pentru montajul. • Instalarea de o montă suportă, verificaţi starea peretului pe care doriţi să fixaţi produsul. • Diblurile furnizate sunt potrivite pentru pereţi din beton armat, cărămizi pline, lemn şi, cu o capacitate maximă diferită, pentru ţips-carton de tip R conform standardului EN520:2004 +A1 2009. Pentru instalarea pe pereţi din materiale diferite, trebuie să fie utilizate sisteme de ancorare specifice. • Vă recomandăm să executaţi orificiile în pereţi la adâncimea şi cu diametrul prescrise, după care, îndepărtaţi din respectivele orificii praful şi resturile. • Pentru montaţul pe pereţi din lemn masiv sau pe grinzi din lemn, folosiţi exclusiv şuruburile autofilletante furnizate în dotare, fără dibluri, conform instrucţiunilor. • Produsul fixat pe ţips-carton trebue manevrat cu grijă şi fără a exercita solicitări excesive care ar putea compromite integritatea peretelui. • Produsul este adecvat pentru a susţine exclusiv aparate TV cu greutatea şi orificiile de fixare indicate. • Şuruburile din dotare pentru fixarea aparatului TV de suport sunt adecvate pentru majoritatea televizoarelor prezente pe piaţă, dar ar putea să nu fie potrivite pentru cel al dumneavoastră. Verificaţi ca diametrul, pasul şi lungimea şuruburilor să fie adecvate pentru aparatul dumneavoastră TV. În caz contrar, cumpăraţi altele noi. • Pentru a evita tensionarea excesivă a conectorilor, lăsaţi cablurile libere atât cât este necesar. • Suportul este adecvat numai pentru spaţii casnice cu temperatura cuprinsă între + 5°C şi + 40°C. • Pentru curăţarea produsului folosiţi o cârpă îmbibată cu o soluţie de apă călduţă şi săpun neutru, fără să utilizaţi solvenţi. • Vă recomandăm să verificaţi periodic punctele de fixare şi componentele aflate în mişcare sau în rotaţie. • Dacă produsul este deteriorat, nu trebuie utilizat. • Respectaţi instrucţiunile de asamblare din manualul de instrucţiuni. Ne declinăm orice responsabilitate în cazul nerespectării acestor instrucţiuni, a limitelor de utilizare sau al modificărilor aduse suportului.

HU - A termék használata előtt olvassa el a figyelmeztetéseket és az összeszerelési utasításokat. Javasoljuk, hogy őrizze meg a használati útmutatót a jövőben felhasználás céljából. • A termék apró alkotórészeket tartalmaz, amelyek lenyelése fulladást okozhat. Gyermekektől távol tartandó! • Olvassa el a TV-hez tartozó kezelési útmutatót a helyes elhelyezése és ergonomikus beállítása érdekében. • Javasoljuk, hogy a termék felszerelését és elhelyezését egy szakképzett szerelővel vagy viszonteladóval végeztesse el. • A fo tartó felszerelése előtt ellenőrizze a falfelület alkalmasságát, amelyre a terméket fel szeretné erősíteni. • A szállított tiplik alkalmasak fokozottan fesztesített betontalakra, masszív téglafalakra, faanyagokra, valamint különböző maximális terhelhetőségű R típusú gipszkartonfalakra az EN520:2004 +A1 2009 szabvány szerint. Különböző anyagokból álló falfelületek esetén speciális rögzítési rendszereket kell használni. • Alakítsa ki a falban az előírt mélységű és átmérőjű furatokat, majd távolítsa el a furatokban az esetleg megmaradt szennyeződéseket és törmelékeket. • A fémcsőből vagy fagerendákból készült falak esetén kizárólag a tartozékként nyújtott, önmenetes csavarokat használja dübelek nélkül, az előírásoknak megfelelően. • A gipszkartonra rögzített terméket óvatosan kell mozgatni, anélkül, hogy túlzott terhelésnek tennénk ki, ami veszélyeztetheti a fal épségét. • A termék kizárólag az előírt súlyú rendelkező TV megfelelő rögzítési furatokkal alkalmazott megtartására alkalmas. • A TV-t a fali tartóhoz rögzítő, tartozékként nyújtott csavarok a kereskedelemben forgalomban lévő TV-k nagy többségéhez alkalmasak, de esetleg egy az Ön készülékéhez nem megfelelőek. Ellenőrizze, hogy a csavarok átmérője, menetmelkedése és hosszúsága megfelelően-e az Ön TV-jéhez, ellenkező esetben vásároljon új csavarokat. • A csatlakozókra irányuló, túlzott feszülés elkerülése céljából hagyja kellőképpen lazára a kábeleket. • A fali tartó kizárólag otthon, beltéri, + 5°C és + 40°C közötti hőmérsékletű környezetekben történő felhasználásra alkalmas. • A termék tisztításához egy langyos vízes és semleges szappanos oldattal megnedvesített törölközőt használjon, időszakonként vizsgálja meg a rögzítési pontokat és a mozgó vagy forgó részeket. • A termék nem használható fel, amennyiben sérült. • Tartsa be a használati útmutató összeszerelési előírásait. Minden felelősség kizárt a jelen utasítások és a használati megfelelések figyelembevételének elmulasztása esetén.

FI - Lue tämä opas ennen tuotteen käyttämistä. Säilytä käyttöohje myöhempää käyttöä varten. • Tuotteessa on pieniä osia, jotka nieltyinä aiheuttavat tukehtumisvaaran. Pidä etäällä lasten ulottuvilta! • Tarkista TV:n käyttöohjeesta oikea asennus ja ergonominen säätö. • Pyydä ammattitaitoista asentajaa tai jälleenmyyjää kokoamaan ja asentamaan teline. • Tarkista ennen telineen kiinnitystä, että käytettävä seinä soveltuu sille. • Toimitetut tulpat soveltuvat käytettäviksi betoniseinissä, täysiliitoseinissä, puussa ja, eri maksimikuormituksella, R-tyypin lipsilevyseinissä EN520:2004 +A1 2009 standardien mukaisesti. Eri materiaalien seinille asennettessa on käytettävä erityisiä ankkurointijärjestelmiä. • Poraa seinään syvyydeltään ja halkaisijaltaan ohjeiden mukaiset reiät ja poista niistä pöly ja roskat. • Kiinnitä ohjeiden mukaisesti, • Tuote, joka on kiinnitetty kipsilevyyn, on käsiltävä varovasti ja ilman liiallista rasitusta, joka voisi vaarantaa seinän eheyden. • Teline soveltuu kannattamaan ainoastaan TV-laitteita, jotka ovat ilmoitetun kokoisia ja painoisia. • Mukana toimitetut ruuvit TV:n kiinnittämiseksi telineeseen soivat useimmille markkinoilla löytyville TV:lle, mutta eivät ehkä omallesi. Tarkista, että ruuvien halkaisija, kierre ja pituus sopivat omistamaasi TV:tä varten. Hankki muussa tapauksessa uudet ruuvit. • Jätä kaapelit riittävän löysälle, ettei liittimiin kohdistuu liikaa jännitystä. • Teline soveltuu ainoastaan kotitalouksien sisätiloihin, joiden lämpötila on +5°C - +40°C. • Käytä telineen puhdistukseen lämpimällä saippuavedellä kostutettua riepua, älä liuottimia. • Tarkista kiinnityskohdat ja liikkuvat tai pyörivät osat säännöllisesti. • Jos tuote on vaurioitunut, sitä ei tule käyttää. • Noudata käyttöohjeen asennusohjeita. Valmistaja vapautuu kaikesta vastuusta, ellei näitä ohjeita tai käyttötarkoituksia noudatata tai jos telineitä muutetaan.

SK - Pred použitím tohto výrobku si pozorne prečítajte návod a uschovajte si ho pre budúce použitie. • Tento výrobok obsahuje malé časti, ktoré pri požití môžu spôsobiť udusenie. Držte mimo dosahu detí. • Pozrite si príručku k TV, aby ste sa ustili, že je produkt správne nainštalovaný a ergonomicky nastavený. • Pri montáži a inštalácii produktu vám odporúčame spoľahnúť sa na kvalifikovaného inštalatéra alebo predajcu. • Pred montážou držiaka skontrolujte, či stena, na ktorú ho chcete použiť, je vhodná. • Dodané hmoždinky sú vhodné na montáž do stien zo železobetónu, plných tehál, dreva a, s rôznou maximálnou nosnosťou, do sádrokartónu typu R podľa noriem EN520:2004 +A1 2009. Pre inštaláciu na steny z rôznych materiálov je potrebné používať špecifické systémy kotvenia. • Pri vŕtaní otvorov do stien sa uistite, že majú správnu hĺbku a priemer a odstráňte všetok prach a odpad. • Pri montáži na drevené steny alebo trámy používajte iba dodané samorezné skrutky. Ne sú potrebné žiadne skrutkové kotvy, ako je uvedené v pokynoch. • Výrobok upevnený do sádrokartónu musí byť manipulovaný opatrne a bez vyvíjania nadmerného tlaku, ktorý by mohol poškodiť integritu steny. • Výrobok sa má používať iba na prenášanie televízorov s uvedenými hmotnostami a otvormi. • Skrutky dodávané na pripevnenie televízora k držiaku sú vhodné pre väčšinu televízorov na trhu, ale nemusia byť vhodné pre vás. Skontrolujte, či sú priemer, dĺžka a závit skrutiek vhodné pre váš televízor a ak nekúpte nové. • Aby ste predišli nadmernému napätiu konektorov, nechajte káble voľné. • Držiak je určený na použitie iba vo vnútorných domácich prostrediach s teplotami medzi + 5 °C a + 40 °C. • Na čistenie produktu používajte iba teplú vodu a neutrálne mydlo. Nepoužívajte rozpúšťadlá. • Pravidelne kontrolujte ukotvenia a časti, ktoré sa pohybujú alebo otáčajú. • Ak je poškodený, výrobok by sa nemal používať. • Postupujte podľa pokynov na montáž v návode na použitie. Ak tieto pokyny a správne použitie nebudú dodržané alebo ak sa s držiakom akýmkoľvek spôsobom manipuluje, nepreberáme žiadnu zodpovednosť.

SL - Prosimo, da navodila pred uporabo izdelka natančno preberete in jih shranite za kasnejšo uporabo. • Izdelek vsebuje majhne dele, ki lahko v primeru zaužitve, povzročijo zadušitev. Hraniti izven dosega otrok! • Oglejte si priročnik televizorja in se prepričajte, da je izdelek pravilno nameščen in ergonomsko nastavljen. • Priporočamo, da montažo in namestitev izdelka zaupate na kvalificiranega monterja ali prodajalca. • Pred montažo nosilca preverite, ali je stena, na katero ga želite namestiti, primerna. • Priloženi vijaki so primerni za montažo na betonih iz armiranega betona, polnih opek in lesa, z različno največjo nosilnostjo, za suhomontažo tipa R v skladu s standardom EN520:2004 +A1 2009. Za montažo na stenah različnih materialov, uporabite ustrezne sisteme sidranja. • Pri vrtanju luknj v stene upoštevajte predpisane globine in premere luknj ter po vrtanju odstranite prah in odpadke. • Pri montaži nosilca na masivne lesene stene ali lesene grede uporabljajte samo s telesom opremljene samorezne vijake. V primeru uporaba zidnih vložkov ni potrebna. • Izdelek pritrjen na mavčno ploščo previdno in brez prekomerih obremenitev, ki bi lahko poškodile celovitost stene. • Nosilec se sme uporabljati samo s televizorji z navedenimi dovoljenimi obremenitvami in ustreznimi luknjami za montažo. V primeru neupoštevanja teh navodil, omejitev uporabe (max. tlačna in velikost) ali spremembo nosilca, ne prevzemamo odgovornosti.

MK - Внимателно прочитајте го упатството пред да го користите овој производ и чувајте го за понатамошна употреба. • Овој производ содржи мали делови кои доколку се проголтаат може да предизвикаат задушување. Да се чува подалеку од дофат на деца. • Консултирајте го упатството на ТВ за да се уверите дека производот е правилно инсталиран и ергономски прилагоден. • Ви препорачуваме да го поставите и инсталирате производот. • Пред да го монтирате држачот, проверете дали ѕидот на кој сакате да го ниедрите е соодветен. • Доставените такви се соодветни за монтажа на ѕидови од армиран бетон, полни тули, дрво и, со различна максимална носивост, за гипс-картон од тип R според стандардот EN520:2004 +A1 2009. За монтажа на ѕидови од различни материјали треба да се користат специфични системи за закрепување. • Кога дупчите дупки во ѕидовите, проверете дали се со правилна длабочина и дијаметар и отстранете ја прашината и отпадот. • Кога го монтирате држачот на шајтри дрвени ѕидови или греди, користете ги исклучиво шајтерите на гипс-картон треба да се самонарезуваат. Не се потребни анкери за штафетни како што е наведено во упатството. • Производот прикачен на гипс-картон треба да се манипулира со внимание и без вршење на прекумерен напон кој би можел да ја компромитира интегритетот на ѕидот. • Производот треба да се користи само за носење телевизори со наведените тежини и дупки за дупчење. • Штафетите испорачани за прицврстување на телевизорот на држачот се погодни за повеќето телевизори на пазарот, но можеби не се соодветни за вашиот. Проверете ја дијаметарот, дијаметарот и навојот на штафетите со размерите на вашиот телевизор и ако не да е купат нови. • За да избегнете прекумерно затегнување на конекторите, оставете ги кабелите опуштени. • Држачот е дизајниран за употреба само во внатрешни домашни средини со температури помеѓу + 5°C и + 40°C. • Користете само топла вода и неутрален сапун за чистење на производот. Не користете растворувачи. • Редовно проверувајте ги прицврстувачите и сите делови што се движат или ротираат. • Доколку е оштетен, производот не треба да се користи. • Следете ги упатствата за склопување во упатството за употреба. Нема да се прифати никаква одговорност ако овие упатства и правилна употреба не се придржуваат или ако е извршен секаков вид на измени на држачот.

HR - Pročitajte upute za montažu i upotrebu prije uporabe proizvoda i sačuvajte ih za buduću uporabu. • Ovaj proizvod sadrži male dijelove koji u slučaju gutanja predstavljaju opasnost od gušenja. Držite izvan dosega djece! • Pročitajte upute televizora kako biste osigurali ispravnu montažu i ergonomsku prilagodbu. • Montažu i instalaciju proizvoda prepustite ovlaštenom instalateru ili prodavaču. • Prije montaže nosača provjerite je li zid na koji želite montirati proizvod prikladan za montažu. • Isporučeni vijci prikladni su za betonske zidove od armiranog betona, pune cigle, drvo i, s različitom maksimalnom nosivošću, za suhomontažne ploče tipa R u skladu s standardom EN520:2004 +A1 2009. Za montažu na zidovi različitih materijala, upotrebite ustrezne sisteme sidranja. • Rupe u zidovima bušite u propisanoj dubini i promjeru te prije montaže uklonite prašinu i ostatke. • Kod montaže nosača na drvene zidove ili drvene grede koristite samo vijke s navojem koji imaju samorezne krajeve. Ne trebaju vam nikakve dodatne tipke kao u uputama. • Proizvod pričvršćen na gipsani zid pažljivo rukujte i ne primjenjujte prekomjerne pritiske koji bi mogli ugroziti integritet zida. • Proizvod se smije koristiti samo za nošenje televizora s navedenim dopuštenim opterećenjem i rupama za montažu. • Vijci za pričvršćivanje televizora na nosač u slučaju televizora koji nisu u prodaji mogu biti prikladni za vaš televizor. Provjerite da li su promjer, dužina i navoj vijaka prikladni za vaš televizor, u suprotnom kupite nove. • Ne ostavljajte agresivnih čistila na bazi tekućina. • Redovno provjerite sidrišta i sve premikajoče in vrtljive dele. • Ne uporabljajte, ne popravljajte in ne uporabljajte. • Sledite napotkom za sestavljanje v navodilih za montažo. V primeru neupoštevanja teh navodil, omejitev uporabe (max. tlačna in velikost) ali spremembo nosilca, ne prevzemamo odgovornosti.

HE - אנא קרא בעיון את האזהרות ואת הוראות הרכבה לפני השימוש במוצר זה. אנו ממליצים לשמור את מדריך הוראות לשימוש עתידי. • מוצר זה מכיל חלקים קטנים שבבליעה עלולים לגרום לחנק. הרחק מהגישה ידם של ילדים. • עיין במדריך הטלוויזיה כדי לוודא שהמוצר מותקן כהלכה ומותאם בצורה ארגונומית. • אנו מציעים לך להיעזר בספק מוסמך שיבצע/ו הרכבה ותאמה. • לפני הרכבה הוודא שהקיר אליו אתה מתכוון לבצע הרכבה מתאים. • הברגים המסופקים מתאימים לקירות בטון מזוין, לבנים מלאות, עץ, וברמות עומס רבות ושונות לגבי מסוג R לפי תקן EN520:2004 +A1 2009. לתיקוה על קירות מחומרים שונים, יש להשתמש בעיגוני הברגה מתאימים. • בעת הרכבת הרשאה על קירות או קורות מעץ מלא, השתמש בברגים המשולבים להברגה עצמית, אין צורך בעיגוני הברגה כמפורט בהוראות. • יש להשתמש בתומך רק לשאת מסכים בגבולות המשקלות והחורי הקיבוה המצוינים. • הברגים המסופקים כדי לחבק את הטלוויזיה לתומך מתאימים לרוב הטלוויזיות בשוק